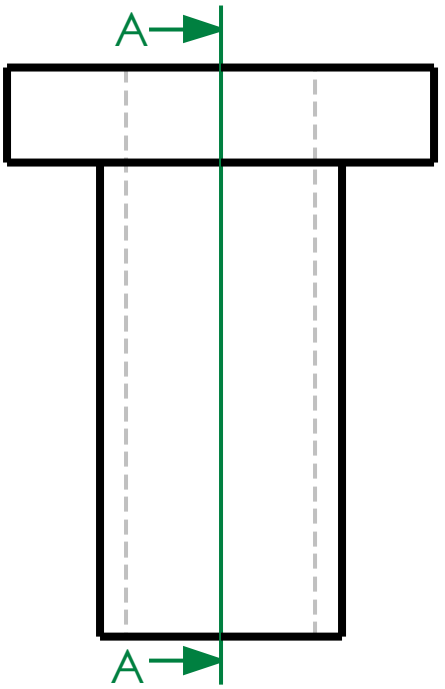

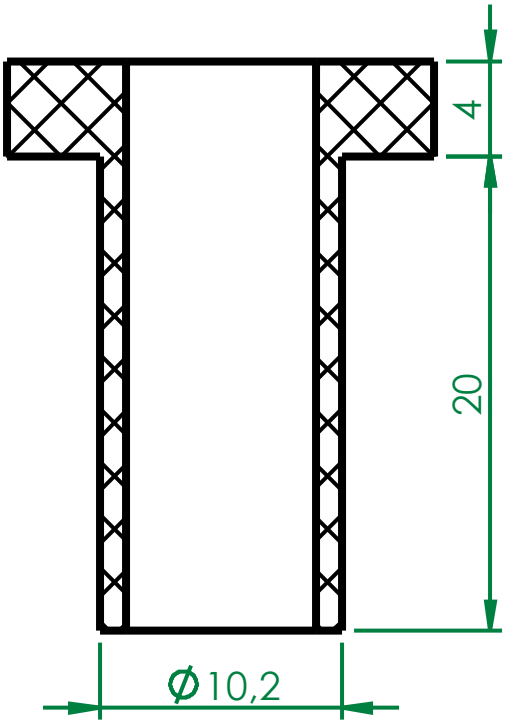
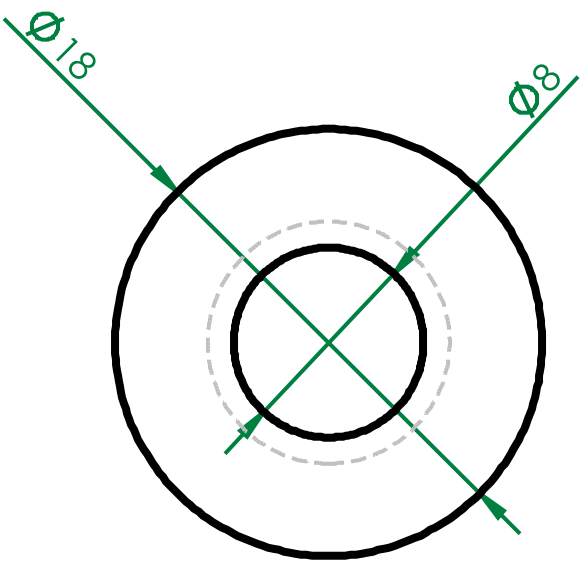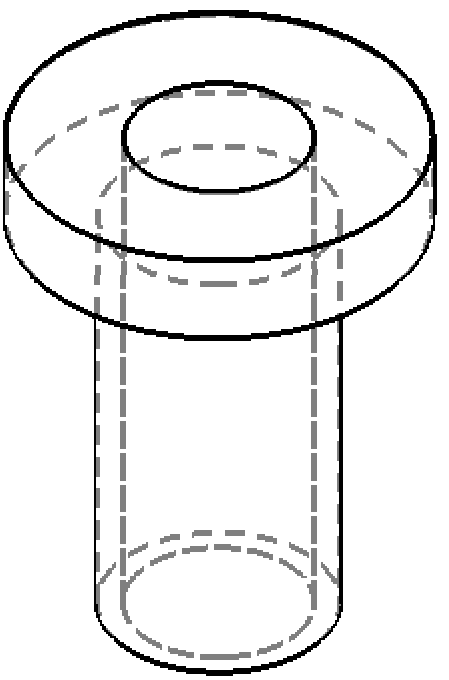
A-A